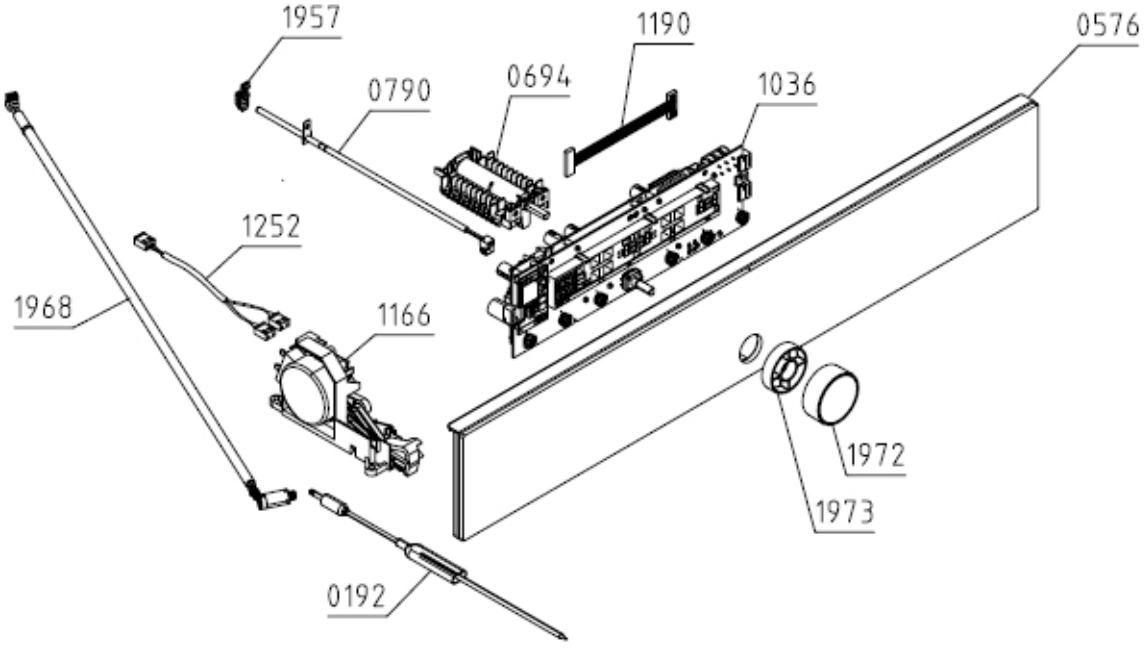
1957
1190
0576
0790
0694
1036
1252
1968
1166
1972
1973
0192

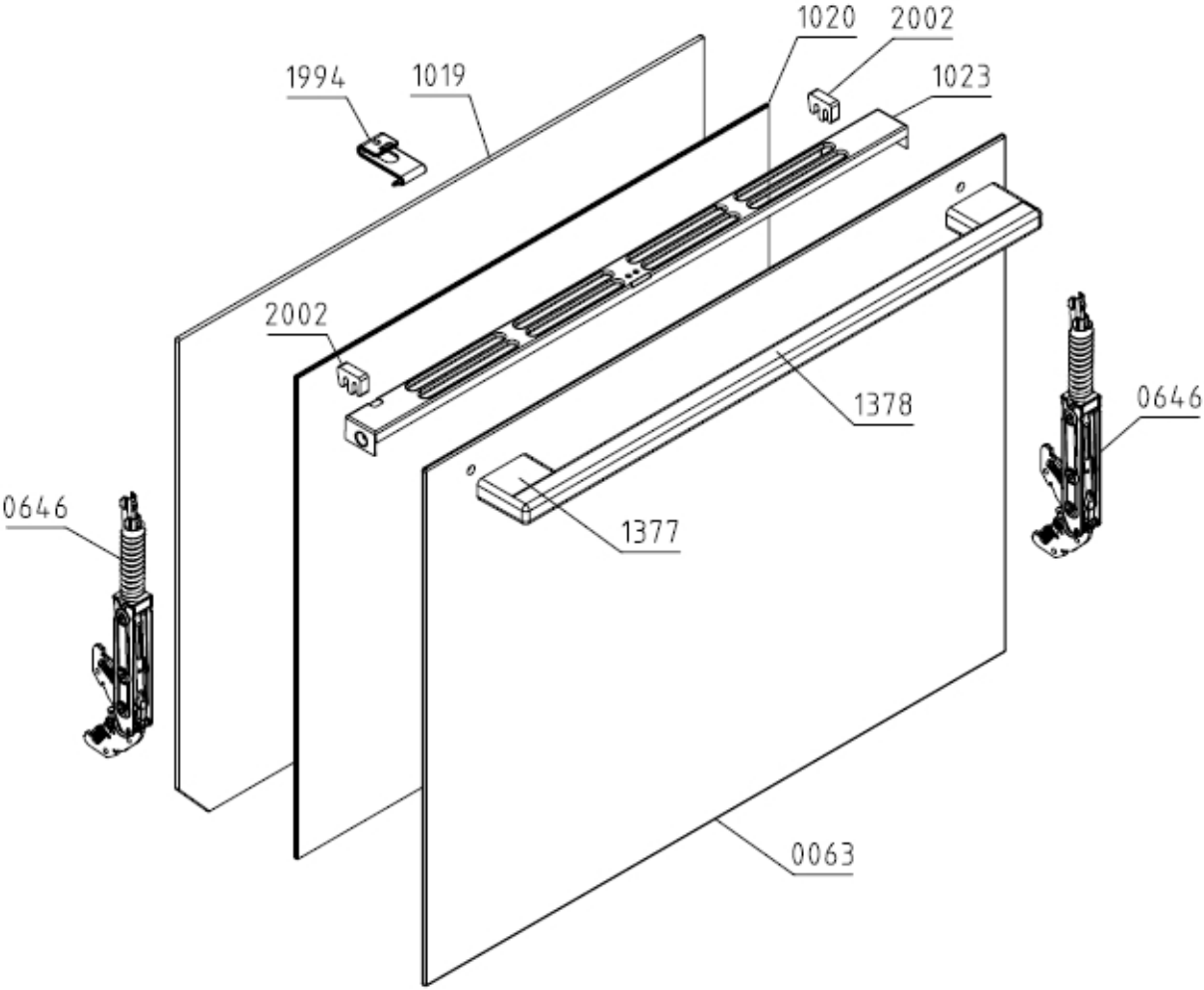
1020
2002
1994
1019
1023
2002
1378
0646
0646
1377
0063

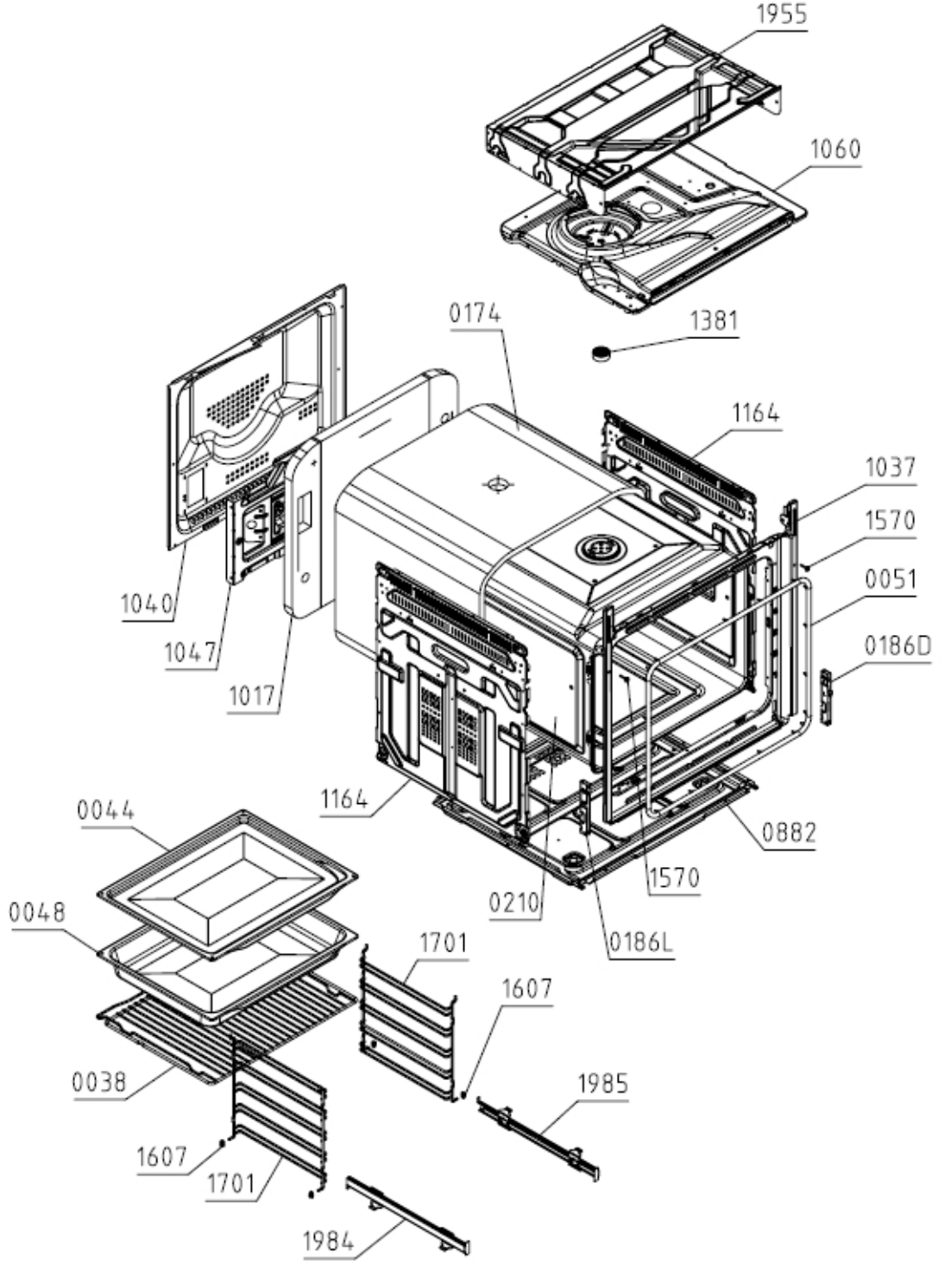
1955
1060
1381
0174
1164
1037
1570
0051
0186D
1040
1047
1017
1164
0882
1570
0210
0186L
0044
0048
1701
1607
0038
1985
1607
1701
1984

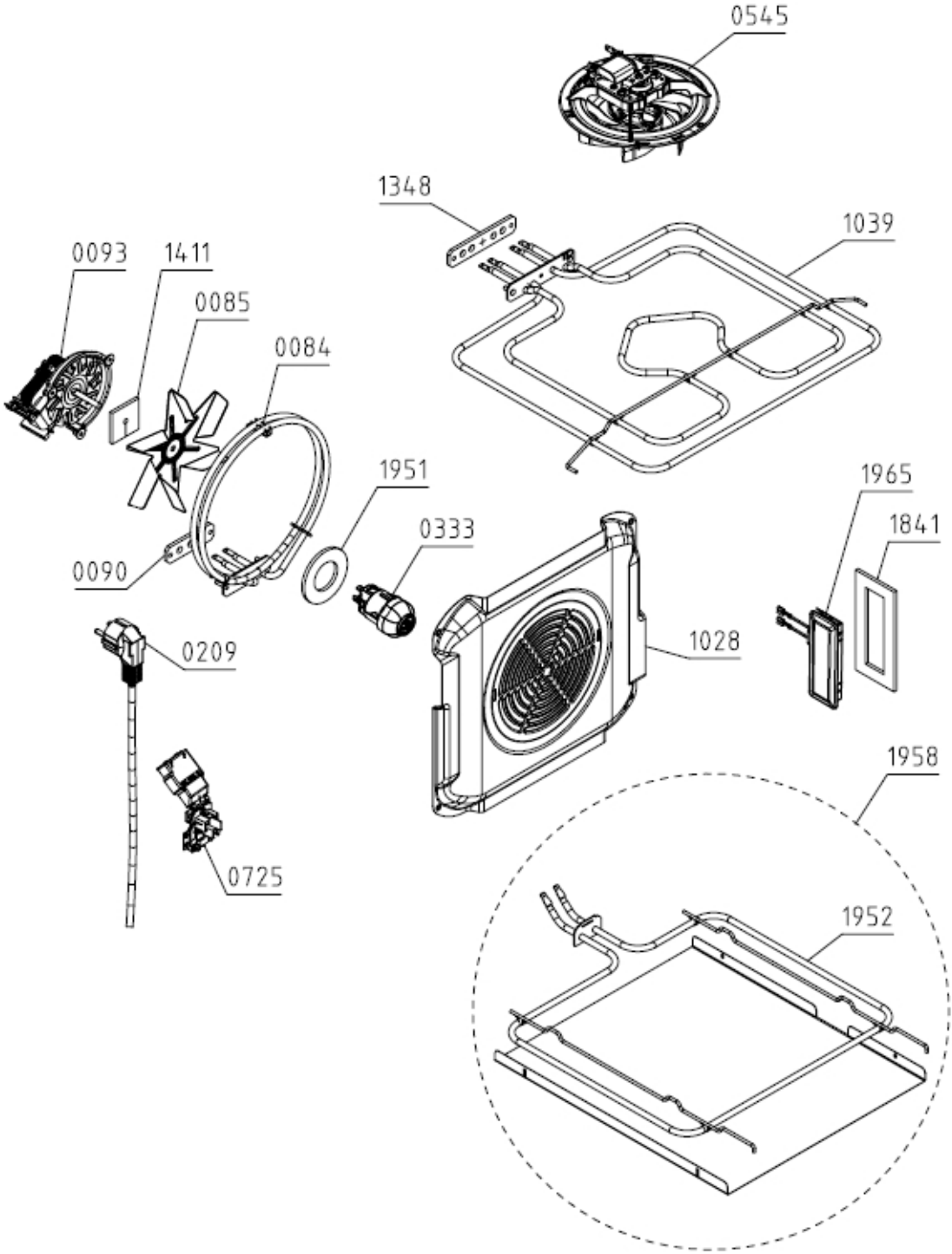
0545
1348
1039
0093
1411
0085
0084
1951
0333
1965
1841
0090
0209
1028
1958
0725
1952